Instrumentteam PLUSS as

ULTRALYD VANNMÅLER QALCOSONIC

W1

Størrelser DN25 – DN50

AXIØMA METERING

APPLIKASJON

Ultralyd vannmåler **QALCOSONIC W1** er designet for nøyaktig måling av kaldt- og varmtvannforbruk i husholdninger, leilighets bygg og næringslokaler.

- Statisk metode for vannstrømsmåling, ingen bevegelige deler
- Høy nøyaktig beregning av vannforbruk
- Eliminerer måleavvik forårsaket av sand, suspenderte partikler eller luftlommer
- Langsiktig måling stabilitet og pålitelighet
- 9 siffer, multi-line LCD. Totalt volum og øyeblikkelig strømningshastighet indikasjon
- Følsom og nøyaktig i lave strømninger, ned til 3 l/t

AMR-GRENSESNITT, VALGFRI

LoRaWAN CERTIFIED™ M-Bus wireless NB-IoT

Tekniske funksjoner

- Temperaturklasse T30, T50, T30/90, T90
- Nominal flow 6.3 / 10 / 16 / 25 m³/h
- Bredt måleområde Q3/Q1 = R 250/400/800 (valgfritt)
- Ingen krav for rettstrekk
- Installasjon i alle posisjoner
- Ingen måling av luft
- Miljøklasse E2/M1
- Beskyttelsesklasse IP68
- Nominelt trykk PN16 (PN25 for flensversjon)
- Intern datalogger
- Vedlikeholdsfri enhet, batterilevetid > 16 år
- Toveis strømningsmålinger
- Strømningsretningsindikering
- Målerparametrisering og arkivavlesning via NFC eller optisk grensesnitt
- Slitesterk komposittkropp

GODKJENNINGER

- MID 2014/32/EU
- OIML R49 Samsvarlig
- RoHS Directive Reach

AMR KLAR

- wMBus 433 or 868 MHz OMS T1; 868 MHz S1
- LoRa WAN (EU868, AS923, AU915, US915 kanalplaner)
- NB IoT

PARAMETERISERING AV MÅLER

NFC og optiske grensesnitt er integrert i målerens topppanel. De kan brukes til dataavlesning og parameterisering av måleren

RADIOGRENSESNITT

Integrert radiokommunikasjon tillater datalesing via WMBUS-telegram: 433 MHz eller 868 MHz, OMS S1, T1-modus, LoRa WAN eller NB IoT.

DATAREGISTRERING

- Totalt volum
- Fremover volum
- Reverser volum
- Maksimal strømningshastighetsverdi og dato
- Minimum flathastighet verdi og dato
- Driftstid uten feil
- Driftstid
- Feil kode
- Vanntemperaturindikasjon

DATALOGGER - HISTORISKE VERDIER

- Time-, daglige, månedlige verdier for de målte parameterne lagres i internminnet
- Alle data fra arkiv kan leses ved hjelp av fjernavlesning

LCD-INDIKASJONER OG ALARM

FLERE ALARMER OG HENDELSER, INKLUDERT:

- Strømningsretning indikering
- Batterinivåindikasjon
- Lekkasje
- Rør brudd
- Tilbakestrøm
- Tomt rør
- Radiokommunikasjon
- Advarsels indikasjon
- Advarsel om lav temperatur

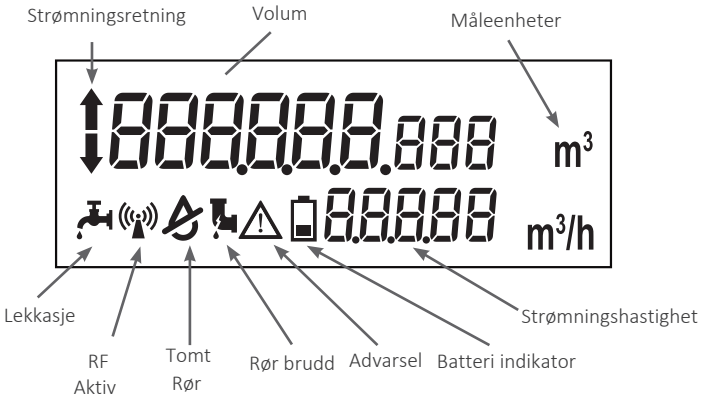

TEKNISKE DATA:

Strømnings sensor	Q3 [m³/h]	6.3 / 10 / 16 / 25
	R Q3 / Q1	250 / 400 / 800
	Middels Temp. (Drifttemperatur)	0,1 – 900C
	LCD-skjerm	9-sifret
Strømnings måling	Beskyttelseskasse [IP]	IP68
	Omgivelse Klasse	Klasse C / EN 14 154
	Omgivelse temperatur	-15°C ... +70°C
	Installasjonsposisjon	Alle installasjonsposisjoner (vertikalt, horisontalt, stigende rør, nedløpsrør)
	Nominelt trykk [bar]	PN16 bar
	Trykktap	0.16 / 0.25 / 0.40 / 0.63
	Batterilevetid	>16 år, avhengig av kommunikasjonsmuligheter
	Enheter	m³/h - m³

Tekniske data:

	Fast Q³,m³/h	R Q3/ Q1	Maksimum Q4,m³/h	Minimum Q1,m³/h	Overgangmengde Q2,m³/h	Start-strømnings hastighet m³/h	Anslutning	Total lengde, mm	*ΔP (bar x 100)*	Temperaturklasse
TILGJENGELIG FRA Q4/2021	6.3	250	7,875	0.0252	0.040	0.003	G 1¼"(DN25)	260	*ΔP* 25	T30; T50; T30/90; T90
	6.3	400	7,875	0,016	0,026	0.003	G 1¼"(DN25)	260	*ΔP* 25	T30; T50; T30/90; T90
	6.3	800	7,875	0,008	0,013	0.003	G 1¼"(DN25)	260	*ΔP* 25	T30
	10	250	12,5	0.04	0.064	0.003	G 1¼"(DN25)	260	*ΔP* 63	T30; T50; T30/90; T90
	10	400	12,5	0,025	0,04	0.003	G 1¼"(DN25)	260	*ΔP* 63	T30; T50; T30/90; T90
	10	800	12,5	0,0125	0,02	0.003	G 1¼"(DN25)	260	*ΔP* 63	T30
	6.3	250	7,875	0.0252	0.040	0.005	G 1½"(DN32)	260	*ΔP* 16	T30; T50; T30/90; T90
	6.3	400	7,875	0,016	0,026	0.005	G 1½"(DN32)	260	*ΔP* 16	T30; T50; T30/90; T90
	10	400	12,5	0,025	0,04	0.005	G 1½"(DN32)	260	*ΔP* 25	T30; T50; T30/90; T90
	10	800	12,5	0,0125	0,02	0.005	G 1½"(DN32)	260	*ΔP* 25	T30
TILGJENGELIG FRA Q3/2022	10	250	12.5	0.04	0.064	0.01	G 2"(DN40)	300	*ΔP* 16	T30; T50; T30/90; T90
	10	400	12,5	0,025	0,04	0.01	G 2"(DN40)	300	*ΔP* 16	T30; T50; T30/90; T90
	16	250	20	0.064	0.102	0.01	G 2"(DN40)	300	*ΔP* 16	T30; T50; T30/90; T90
	16	400	20	0.04	0.064	0.01	G 2"(DN40)	300	*ΔP* 16	T30; T50; T30/90; T90
	16	800	20	0,02	0,05	0.01	G 2"(DN40)	300	*ΔP* 16	T30
	25	250	31	0.1	0.160	0.01	G 2"(DN40)	300	*ΔP* 25	T30; T50; T30/90; T90
	25	400	31	0.0625	0,05	0.01	G 2"(DN40)	300	*ΔP* 25	T30; T50; T30/90; T90
	25	800	31	0.03125	0.050	0.01	G 2"(DN40)	300	*ΔP* 25	T30
	40	250	50	0.16	0.256	0.01	G 2"(DN40)	300	*ΔP* 63	T30; T50; T30/90; T90
	40	400	50	0.1	0.160	0.01	G 2"(DN40)	300	*ΔP* 63	T30; T50; T30/90; T90
	40	800	50	0.05	0.080	0.01	G 2"(DN40)	300	*ΔP* 63	T30
	16	250	20	0.064	0.102	0.016	DN50	200	*ΔP* 25	T30; T50; T30/90; T90
	25	250	31	0.1	0.160	0.016	DN50	200	*ΔP* 25	T30; T50; T30/90; T90
	25	400	31	0.0625	0.100	0.016	DN50	200	*ΔP* 25	T30; T50; T30/90; T90
	25	800	31	0.03125	0.050	0.016	DN50	200	*ΔP* 25	T30
	40	250	50	0.16	0.256	0.016	DN50	200	*ΔP* 40	T30; T50; T30/90; T90
	40	400	50	0.1	0.160	0.016	DN50	200	*ΔP* 40	T30; T50; T30/90; T90
	40	800	50	0.05	0.080	0.016	DN50	200	*ΔP* 40	T30
	16	250	20	0.064	0.102	0.016	G2½"(DN50)	300	*ΔP* 25	T30; T50; T30/90; T90
	25	250	31	0.1	0.160	0.016	G2½"(DN50)	300	*ΔP* 25	T30; T50; T30/90; T90
	25	400	31	0.0625	0.100	0.016	G2½"(DN50)	300	*ΔP* 25	T30; T50; T30/90; T90
	25	800	31	0.03125	0.050	0.016	G2½"(DN50)	300	*ΔP* 25	T30
	40	250	50	0.16	0.256	0.016	G2½"(DN50)	300	*ΔP* 40	T30; T50; T30/90; T90
	40	400	50	0.1	0.160	0.016	G2½"(DN50)	300	*ΔP* 40	T30; T50; T30/90; T90
	40	800	50	0.05	0.080	0.016	G2½"(DN50)	300	*ΔP* 40	T30

MERK – tekniske data i tabellen ovenfor er foreløpige, og kan endres uten varsel

STØRRELSE OG DIMENSJONER:

DN [mm]	25	32	40	50	50
L [mm]	260	260	300	200	300
Anslutning	G 1 ¼"	G 1 ½"	G 2	DN50 (Flens)	G 2 ½"

STØRRELSE DN25

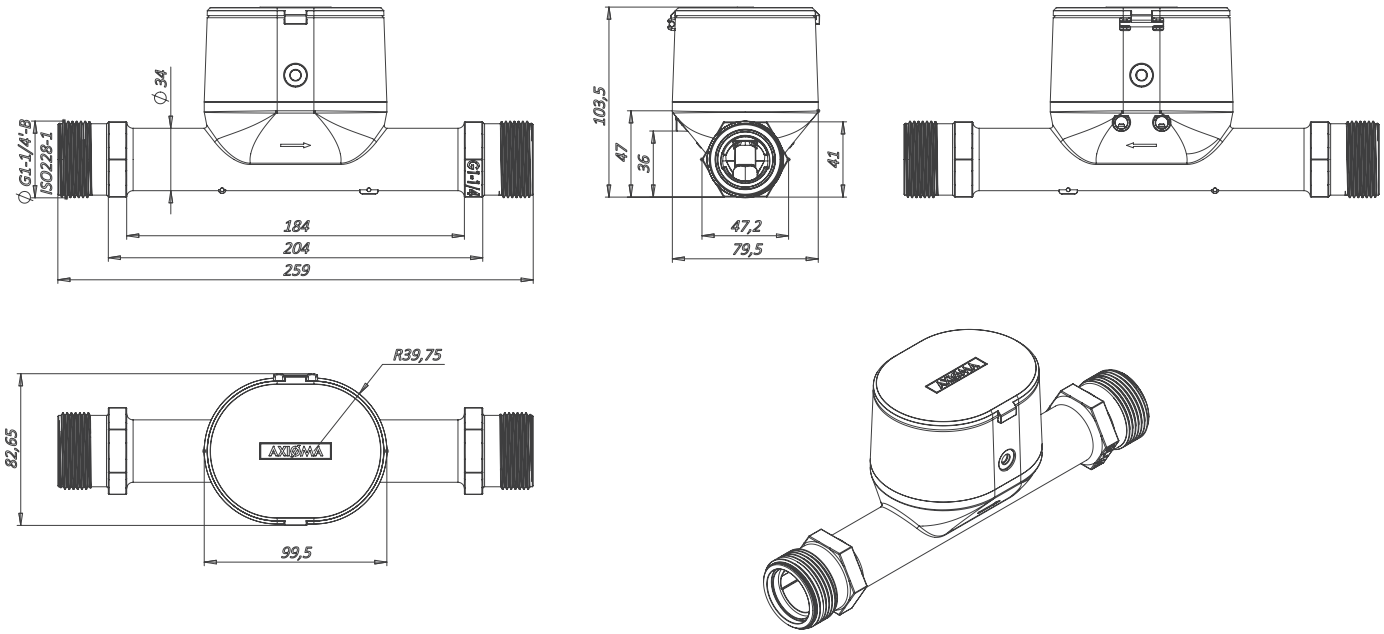

STØRRELSE DN32

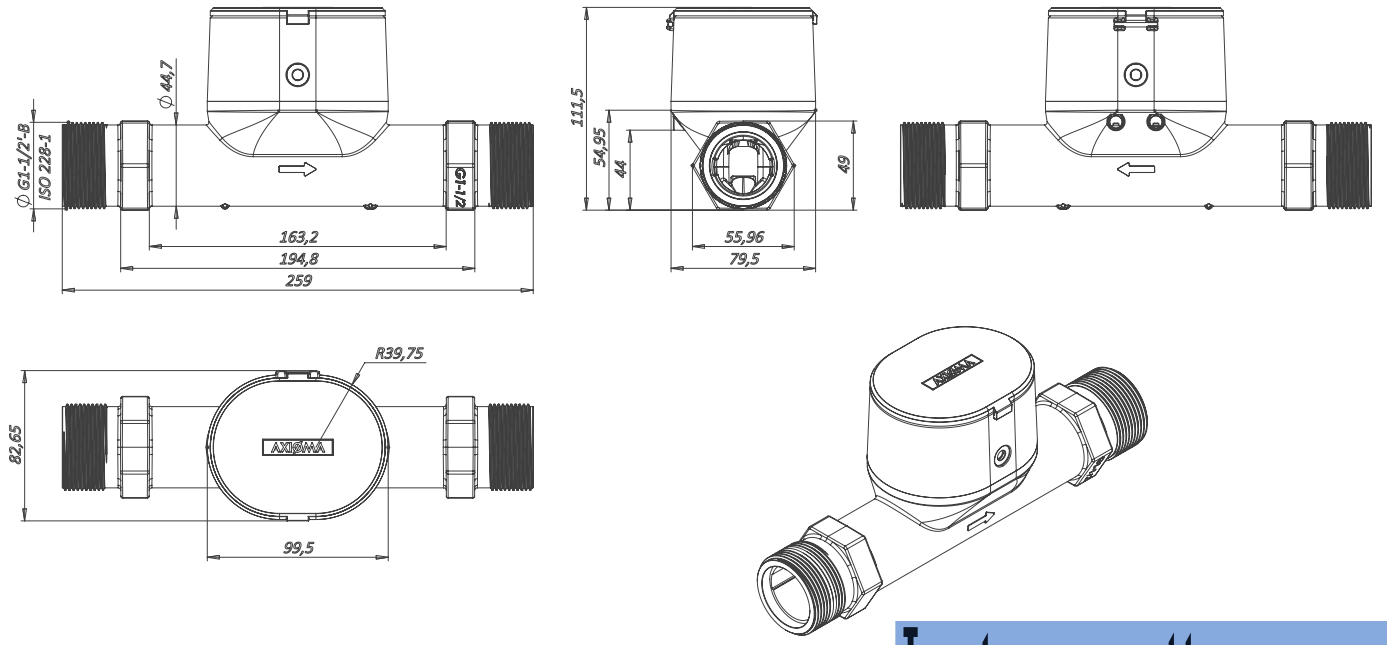

Instrumentteam PLUSS as